Серия
ВЕНТС ВКО1

Осевые канальные вентиляторы, для вытяжной или приточной вентиляции с производительностью до 365 м³/ч

Применение

- Постоянная или периодическая вентиляция санузлов, душевых, кухонь и других бытовых помещений.
- Вытяжная или приточная вентиляция в зависимости от направления потока воздуха вентилятора при монтаже в системе.
- Для использования в системе пластиковых ПВХ каналов или гибких каналов.
- Перемещение малой и средней величины потока воздуха на небольшие расстояния при малом сопротивлении вентиляционной системы.
- Для монтажа с воздуховодами Ø 100, 125 и 150 мм.

Конструкция

- Корпус и крыльчатка выполнены из высококачественного и прочного АБС пластика, стойкого к ультрафиолету.
- Конструкция крыльчатки позволяет повысить эффективность вентилятора и срок службы двигателя.
- Степень защиты IP X4.

Двигатель

- Надёжный двигатель с низким энергопотреблением.
- Предназначен для непрерывной работы и не требует обслуживания.
- Оборудован защитой от перегрева.

Модификации и опции

ВКО1к – вентилятор с крепёжным кронштейном для монтажа на плоскую поверхность.

ВКО1 Л – двигатель оборудован подшипниками качения для увеличения срока службы (прим. 40 тыс. рабочих часов) и установки вентилятора под любым углом; Подшипники не требуют обслуживания и имеют запас смазочного материала, достаточного для всего срока эксплуатации.

ВКО1 турбо – двигатель с повышенной производительностью.

ВКО1 пресс – 5-ти лепестковая бесшумная крыльчатка с улучшенными аэродинамическими характеристиками, позволяющими увеличить давление, создаваемое вентилятором.

ВКО1 12 – исполнение с безопасным двигателем низкого напряжения 12 В переменного тока.

ВКО1 Т – оборудован регулируемым таймером. Время срабатывания от 2 до 30 минут.

Управление

Ручное:

- Вентилятор управляется посредством комнатного выключателя освещения. Выключатель в поставку не входит.
- Регулировка скорости может осуществляться с помощью тиристорного регулятора (см. Электрические принадлежности). Вентиляторы могут подключаться сразу по несколько единиц к одному регулирующему устройству. Регуляторы скорости нельзя подключать к вентиляторам с модификациями Т, ТН, ТР, ВТ, ВТН.

Автоматическое:

- При помощи электронного блока управления **БУ–1–60** (см. Электрические принадлежности). Блок управления поставляется отдельно.
- При помощи таймера „**Т**“ (встроенный регулируемый таймер задержки выключения позволяет вентилятору работать в течении от 2 до 30 мин. после остановки его выключателем).

Монтажные особенности

- Вентилятор устанавливается в канал соответствующего сечения. Может крепиться хомутами при использовании гибких воздуховодов.
- Вентилятор может устанавливаться на плоскую поверхность при помощи монтажного кронштейна и при этом размещаться как вертикально, так и горизонтально относительно своей оси.
- Возможна установка 2-х вентиляторов последовательно для увеличения напора.
- Для подключения вентилятора с двигателем низкого напряжения 12 В к сети 220 В / 50 Гц необходимо дополнительно приобрести понижающий трансформатор (например серии ТРФ 220/12-25).

Примеры монтажа

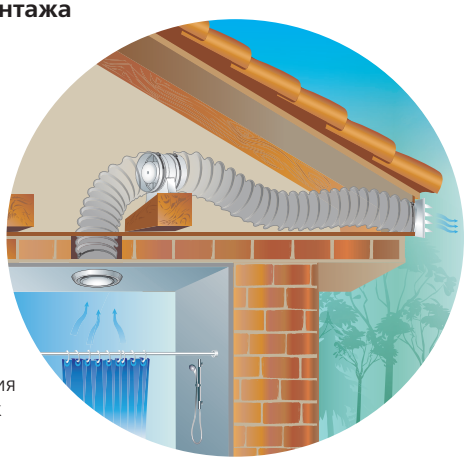

Вариант применения вентилятора **ВКО1к** в частном доме.

Вариант применения вентилятора **ВКО1** в квартире.

Принадлежности

Дифузоры и анемостаты | Воздуховоды | Решетки и колпаки | Обратные клапаны | Регуляторы | Хомуты

Аэродинамические характеристики

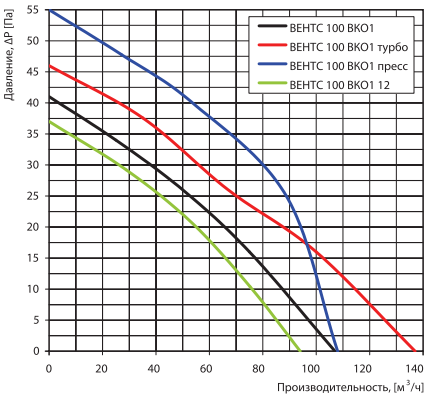

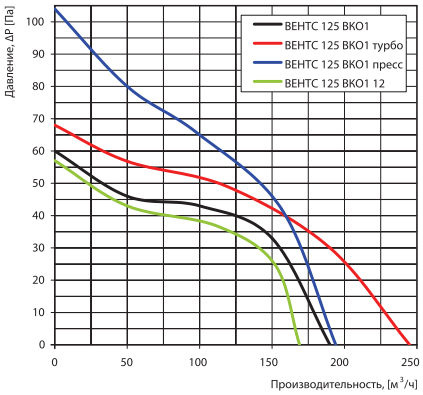

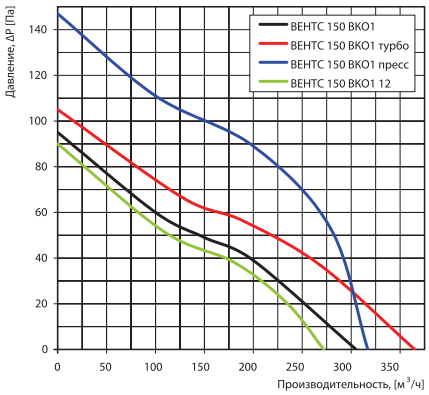

Технические характеристики

Модель	Частота, Гц	Напряжение, В	Потребляемая мощность, Вт	Ток, А	Частота вращения, мин$^{-1}$	Максимальный расход воздуха, м^3/ч	Уровень звуко-вого давления на расст. 3 м, dB(A)	Вес, кг
ВЕНТС 100 ВКО1	50/60	220-240	14	0,085	2300	107	36	0,41
ВЕНТС 100 ВКО1 турбо	50/60	220-240	16	0,1	2300	137	37	0,49
ВЕНТС 100 ВКО1 пресс	50/60	220-240	16	0,1	2300	108	39	0,41
ВЕНТС 100 ВКО1 12	50/60	12	14	1,5	2200	94	35	0,40
ВЕНТС 125 ВКО1	50/60	220-240	16	0,1	2400	190	38	0,43
ВЕНТС 125 ВКО1 турбо	50/60	220-240	24	0,105	2400	245	39	0,51
ВЕНТС 125 ВКО1 пресс	50/60	220-240	24	0,105	2400	194	39	0,43
ВЕНТС 125 ВКО1 12	50/60	12	16	1,7	2300	169	37	0,41
ВЕНТС 150 ВКО1	50	220-240	29	0,13	2400	305	40	0,80
ВЕНТС 150 ВКО1 (220-240В/60 Гц)	60							
ВЕНТС 150 ВКО1 турбо	50	220-240	36	0,16	2400	365	42	0,58
ВЕНТС 150 ВКО1 турбо (220-240В/60 Гц)	60							
ВЕНТС 150 ВКО1 пресс	50	220-240	36	0,16	2400	317	42	0,80
ВЕНТС 150 ВКО1 пресс (220-240В/60 Гц)	60							
ВЕНТС 150 ВКО1 12	50	12	29	2	2300	272	39	0,76
ВЕНТС 150 ВКО1 (12 В/60 Гц)	60							

Габаритные размеры

Модель	Размеры, мм								
	Ø D	Ø d	B	B1	H	L	L1	L2	L3
ВЕНТС 100 ВКО1	100	59	–	–	–	85	28	–	–
ВЕНТС 100 ВКО1к	100	59	160	144	110	85	28	45	29
ВЕНТС 125 ВКО1	125	59	–	–	–	90	28	–	–
ВЕНТС 125 ВКО1к	125	59	185	169	125	90	28	45	29
ВЕНТС 150 ВКО1	150	59	–	–	–	100	28	–	–
ВЕНТС 150 ВКО1к	150	59	200	184	162	100	28	45	29

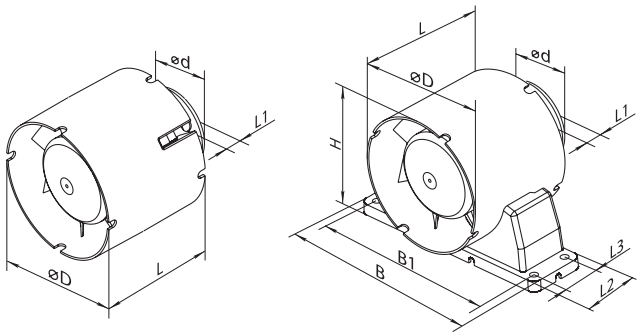

Сертификаты

IP X4

Вентиляторы соответствуют требованиям нормативных документов по безопасности и электромагнитной совместимости.