КОМНАТНЫЙ ВНУТРИСТЕННЫЙ ПРОВЕТРИВАТЕЛЬ

НОВИНКА

FRESHER 50

Производительность – до 50 м³/ч
Эффективность очистки воздуха – до 98 % по параметру PM 2.5

Blauberg Ventilatoren GmbH
Айденбахштрассе. 52a
81379, Мюнхен, Германия
Телефон: +49 (0)89 785 08 088
Факс: +49 (0)89 780 69 521
info@blaubergventilatoren.de
www.blaubergventilatoren.de

BLAUBERG Ventilatoren

Применение

- Эффективная энергосберегающая приточная вентиляция квартир, частных домов, коттеджей, социальных и коммерческих помещений.
- Фильтры тонкой и грубой очистки обеспечивают подачу в помещение очищенного свежего воздуха.
- Обеспечение баланса влажности и регулируемого воздухообмена для создания индивидуального микроклимата.
- Создание системы приточной вентиляции с централизованным управлением на базе нескольких установок.

Конструкция

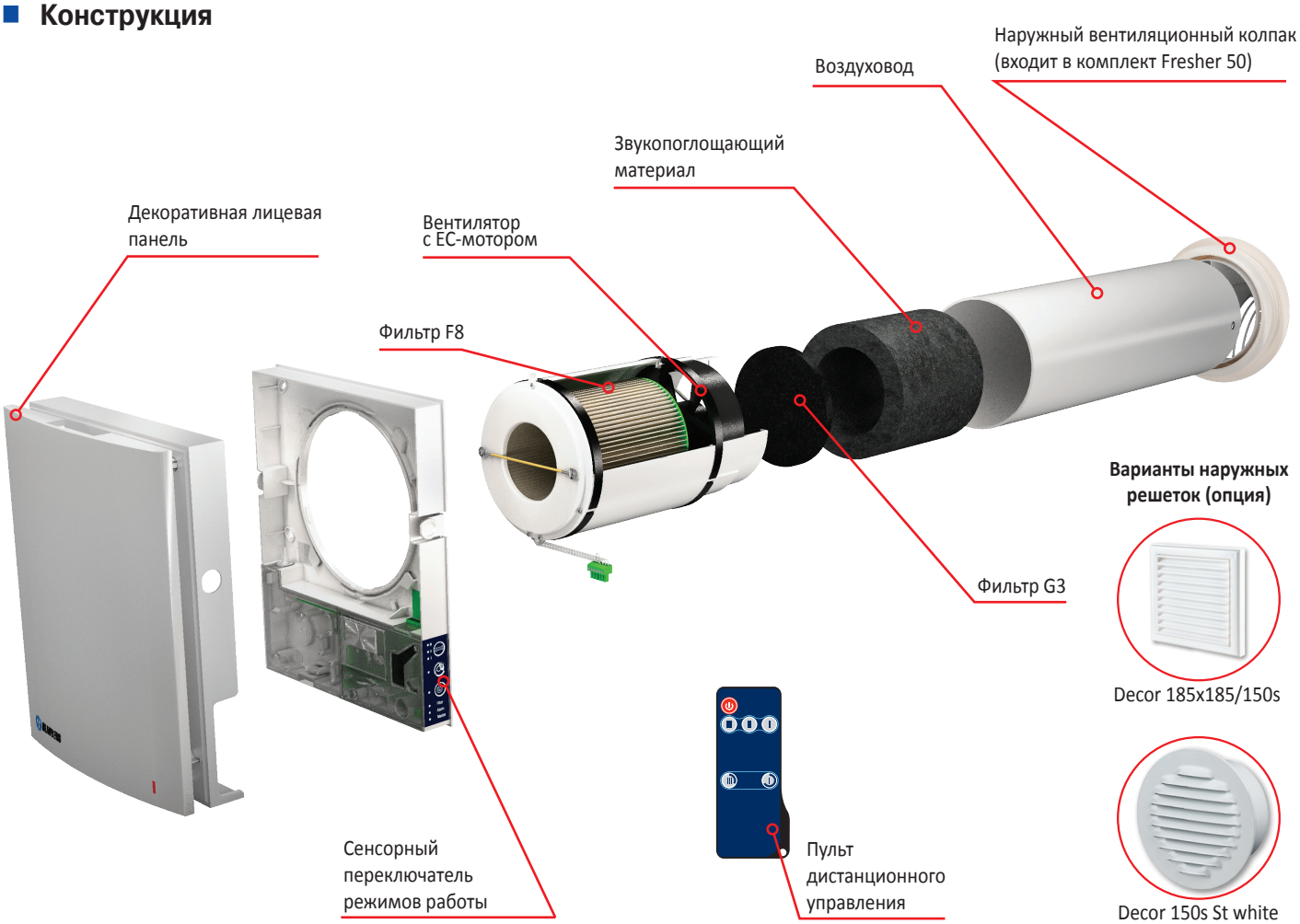

Простое обслуживание. Внутренний блок открывается легким нажатием с двух сторон.

Встроенные автоматические жалюзи предотвращают обратный поток воздуха.

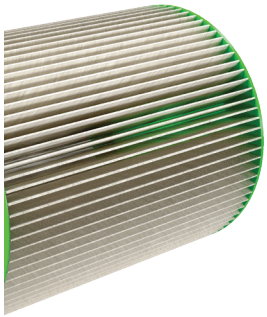

Один из самых высоких показателей эффективности очистки воздуха на рынке благодаря использованию современной системы фильтров.

Специально спроектированная лицевая панель обеспечивает 100 % герметичность и защиту от ветра.

Устройство и принцип работы

Проветриватель состоит из картриджа с фильтрами, воздуховода с шумоизолятором, комнатного блока с декоративной лицевой панелью и наружного вентиляционного колпака. В основе картриджа – энергоэффективный EC-вентилятор и фильтры, обеспечивающие грубую и тонкую очистку приточного воздуха. Комнатный блок проветривателя в базовом исполнении оснащен защитными жалюзи, которые при выключении вентилятора закрываются и и предотвращают обратный поток воздуха. Со стороны улицы предусмотрен наружный вентиляционный колпак, который защищает проветриватель от попадания внутрь него воды и крупных предметов. В качестве опций для установки Fresher 50 доступны пульт дистационного управления, удлиненный воздуховод (700 мм), а также различные варианты наружной решетки.

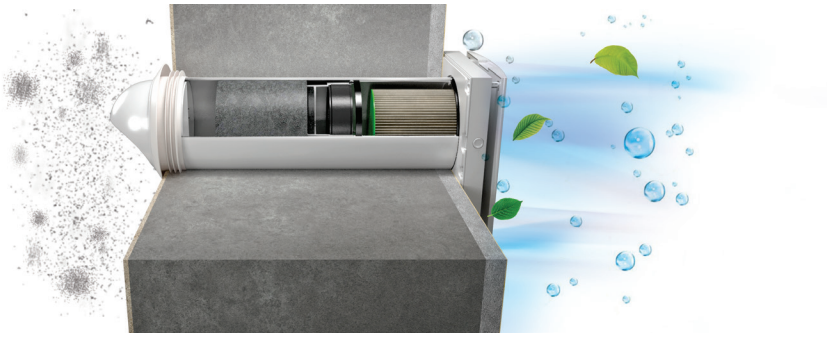

Управление

Управление проветривателем осуществляется при помощи сенсорной панели управления, расположенной на корпусе установки или при помощи пульта дистанционного управления (Blauberg Fresher 50 ...FB)

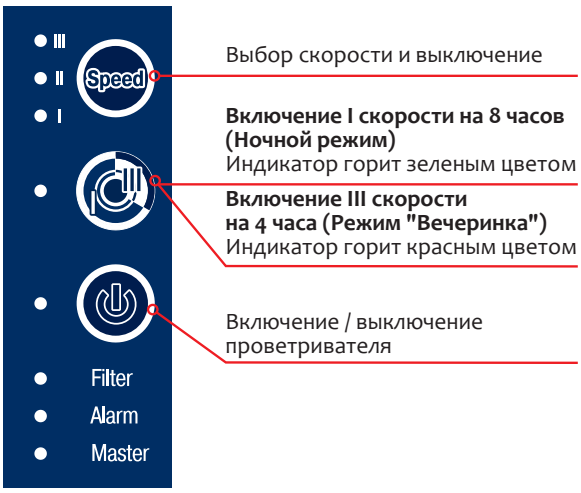

К установке может быть подключено внешнее оборудование, такое как датчик влажности для контроля влажности в помещении, внешний датчик CO_2 для контроля уровеня концентрации углекислого газа в помещении, выключатель.
Последовательное соединение установок обеспечивает эффективную сбалансированную вентиляцию. Первая установка в цепочке становится основным управляющим устройством / установкой-задатчиком. Управление режимом проветривания системы в целом происходит при помощи панели управления на основном управляющем устройстве / установке-задатчике. Сигнал из пульта дистанционного пульта управления воспринимается только основным управляющим устройством / установкой-задатчиком.

Монтаж

Установка предназначена для внутристенного монтажа в предварительно подготовленное круглое отверстие в наружной стене здания.

При строительстве новых зданий монтаж установок происходит в два этапа:

1. Предварительный монтаж на стадии внутренней и внешней декоративной отделки стен (установка воздушного канала и наружного колпака, прокладка электрических кабелей).
2. Окончательный монтаж – перед сдачей дома в эксплуатацию. Включает в себя установку картриджа с вентилятором и фильтрами, а также монтаж и подключение внутреннего блока с контроллером и жалюзи.

Габаритные размеры

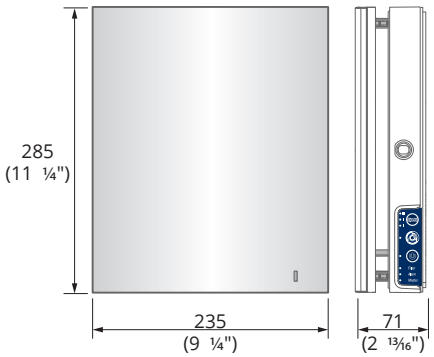

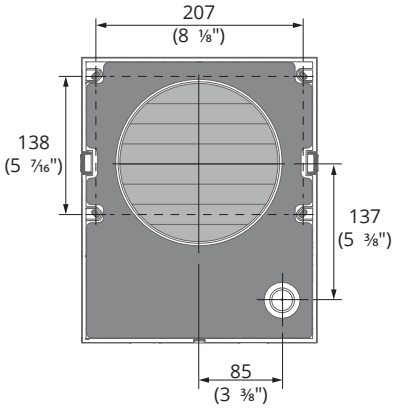

Технические характеристики

Скорость	I	II	III
Напряжение питания, В - 50/60 Гц	1~100-240		
Потребляемая мощность, Вт	3,8	4,7	6,6
Ток, А	0,031	0,039	0,056
Производительность, м³/ч (CFM)	20 (12)	35 (21)	50 (29)
Фильтры	F8+G3		
Температура перемещаемого воздуха, °C (°F)	от -30 (-22) до +50 (122)		
Уровень звукового давления на расстояния 1 м, дБ(А) (Sones)	22 (0,6)	29 (1,0)	32 (1,2)
Уровень звукового давления на расстояния 3 м, дБ(А) (Sones)	13 (0,3)	20 (0,5)	23 (0,6)
Подавление уличного шума, дБ(А) (Sones)	41 (2,5)		
Эффективность очистки воздуха по параметру PM 2.5, %	98		
Степень защиты	IP24		

Параметры экодизайна

Торговая марка	BLAUBERG					
Модель	Fresher 50					
Удельный расход энергии (УРЭ), кВт/ч (м².г)	Холодный		Умеренный		Теплый	
	-53,2	A+	-26,1	B	-10,6	E
Тип вентиляционной установки	Однонаправленная					
Тип установленного привода	Многоступенчатый привод					
Тип системы рекуперации тепла	Нет					
Тепловая эффективность рекуперации тепла, %	Н/Д					
Максимальный расход воздуха, м³/ч	50					
Потребляемая мощность, Вт	7					
Уровень звуковой мощности, дБ (А)	40					
Базовый расход воздуха, м³/с	0,01					
Базовый перепад давления, Па	Н/Д					
Удельная потребляемая мощность (УПМ), Вт / (м³/ч)	0,134					
Типология управления	Управление по потребности					
Максимальная внутренняя доля утечек, %	Н/Д					
Максимальная внешняя доля утечек, %	2,7					
Интернет-адрес	http://www.blaubergventilatoren.de/					
Годовое потребление электроэнергии (ГПЭ), кВт/ч электроэнергии/г	Холодный		Умеренный		Теплый	
	0,9		0,9		0,9	
Годовое сбережение тепловой энергии (ГСТЭ), кВт/ч первичная энергия/г	Холодный		Умеренный		Теплый	
	55,4		28,3		12,8	

07/2016